ACQUA

Pressione Standard 0-200 bar

WATER

Standard Pressure 0-200 bar

SELEZIONA IL TUO AVVOLGITUBO
SELECT YOUR HOSE REEL

1/4”	3/8”	1/2”
15 mt		
AV 1000 - AV 815 - AV 1500 - AV 800		
18 mt		
	AV 820	
20 mt		
AV 1100 - AV 2000 - AV 2200 - AVM 9000 - AVM 9002		
	AV 820	
22 mt		
		AV 825
25 mt		
AV 3000		
AV 816	AV 825	AVM 9810
30 mt		
AV 830		AVM 9918
35 mt		
AV 3500		
	AVM 9810	AVM 9310 - AVM 9610 - AVM 9811
40 mt		
	AV 4000	AV 4500 - AVM 9919
43 mt		
		AVM 9812
45 mt		
	AVM 9918	
50 mt		
AVM 9810 - AV 850	AVM 9310 AVM 9610 - AVM 9811	AV 6000 SP (EXT. DIAM 20 MM) - AV 3500 - AVM 9510 - AVM 9710 - AVM 9813 - AVM 9920
60 mt		
AV 6000 - AV 6200		
	AV 3550 - AVM 9812 - AVM 9919	AVM 9921
70 mt		
AVM 9811	AVM 9510 - AVM 9710 - AVM 9813	
75 mt		
	AVM 9920	
80 mt		
AVM 9812		AVM 9850
100 mt		
	AV 6300	
AVM 9813	AVM 9921 - AVM 9850	
150 mt		
AV 6500		

ACQUA PRESSIONE STANDARD 0-200 BAR / WATER STANDARD PRESSURE 0-200 BAR

AV 1000

- **AV 1000** Inox / Stainless Steel
- **AV 1000 316** Inox AISI 316 / Stainless Steel AISI 316
- **AV 1000 FE** Acciaio al carbonio verniciato a polvere / Powder coating steel
- **AV 1000 CA** Acciaio al carbonio verniciato con cataforesi / Cataphoric treatment steel

A richiesta
On request

Ex

II 2 GD 70
EN 13463-1: 2009

Staffa girevole
Swivel bracket

ST 15
ST 15 316
ST 15 FE
ST 15 CA

	AV 1000	AV 1000 316	AV 1000 FE	AV 1000 CA
Diametri ammessi ***Admitted diameters***	**¼"- 3/8"- ½"**			
Lunghezza tubo ***Hose lenght in meters***	**Fino a 15 mt ½" / up to 15 mt ½"**			
Pressione lavoro ***Working pressure***	**Fino a 200 bar / up to 200 bar on request 400 or 600 bar**		**Fino a 200 bar / up to 200 bar on request 600 bar**	
Temperatura lavoro *Working Temperature*	90°c			
Connessione Ingresso *Inlet thread size*	½" M			
Connessione uscita *Outlet thread size*	½" F			
Peso *Weight*	13 kg			
Dimensione imballo *Packing size*	280x650x550 mm			
Materiali costruttivi rullo e fiancate *Raw material sides and roll*	AISI 304	AISI 316	Acciaio al carbonio *Carbon Steel*	
Materiali costruttivi perno e giunto *Raw material shaft and swivel joint*	AISI 303	AISI 316	Acciaio al carbonio *Carbon Steel*	
Materiale molla principale *Raw material main spring*	Acciaio al carbonio / *Carbon Steel*			
Adatto all'utilizzo con *Can be used to transfer*	Aria Acqua Prodotti Chimici *Air Water Chemical*		Aria Acqua Su richiesta Olio Grasso / *On request Oil Grease*	
Accessori inclusi *Included Accessories*	Palla finecorsa (¼", 3/8" o ½") e nipplo (3/8" o ½") *Hose bumper* (¼", 3/8" or ½") *and nipple* (3/8" or ½")			

FORNITO SENZA TUBO / *SUPPLIED WITHOUT HOSE*

AV 1100

- **AV 1100** Inox / Stainless Steel
- **AV 1100 316** Inox AISI 316 / Stainless Steel AISI 316
- **AV 1100 FE** Acciaio al carbonio verniciato a polvere / Powder coating steel
- **AV 1100 CA** Acciaio al carbonio verniciato con cataforesi / Cataphoric treatment steel

A richiesta
On request

Ex

II 2 GD 70
EN 13463-1: 2009

Staffa girevole
Swivel bracket

ST 20
ST 20 316
ST 20 FE
ST 20 CA

	AV 1100	AV 1100 316	AV 1100 FE	AV 1100 CA
Diametri ammessi ***Admitted diameters***	**¼"- 3/8"- ½"**			
Lunghezza tubo ***Hose lenght in meters***	**Fino a 20 mt ½" / up to 20 mt ½"**			
Pressione lavoro ***Working pressure***	**Fino a 200 bar / up to 200 bar on request 400 or 600 bar**		**Fino a 200 bar / up to 200 bar on request 600 bar**	
Temperatura lavoro *Working Temperature*	90°c			
Connessione Ingresso *Inlet thread size*	½" M			
Connessione uscita *Outlet thread size*	½" F			
Peso *Weight*	17 kg			
Dimensione imballo *Packing size*	280x650x550 mm			
Materiali costruttivi rullo e fiancate *Raw material sides and roll*	AISI 304	AISI 316	Acciaio al carbonio *Carbon Steel*	
Materiali costruttivi perno e giunto *Raw material shaft and swivel joint*	AISI 303	AISI 316	Acciaio al carbonio *Carbon Steel*	
Materiale molla principale *Raw material main spring*	Acciaio al carbonio / *Carbon Steel*			
Adatto all'utilizzo con *Can be used to transfer*	Aria Acqua Prodotti Chimici *Air Water Chemical*		Aria Acqua Su richiesta Olio Grasso / *On request Oil Grease*	
Accessori inclusi *Included Accessories*	Palla finecorsa (¼", 3/8" o ½") e nipplo (3/8" o ½") *Hose bumper* (¼", 3/8" or ½") *and nipple* (3/8" or ½")			

FORNITO SENZA TUBO / *SUPPLIED WITHOUT HOSE*

ACQUA PRESSIONE STANDARD 0-200 BAR / WATER STANDARD PRESSURE 0-200 BAR

AV 3500

- **AV 3500** Inox / Stainless Steel
- **AV 3500 316** Inox AISI 316 / Stainless Steel AISI 316
- **AV 3500 FE** Acciaio al carbonio verniciato a polvere / Powder coating steel
- **AV 3500 CA** Acciaio al carbonio verniciato con cataforesi / Cataphoric treatment steel

A richiesta
On request

II 2 GD 70
EN 13463-1: 2009

Staffa girevole
Swivel bracket

ST 30
ST 30 316
ST 30 FE
ST 30 CA

	AV 3500	AV 3500 316	AV 3500 FE	AV 3500 CA
Diametri ammessi ***Admitted diameters***	**¼"- 3/8"- ½"**			
Lunghezza tubo ***Hose lenght in meters***	**Fino a 35 mt ½" / up to 35 mt ½"**			
Pressione lavoro ***Working pressure***	**Fino a 200 bar / up to 200 bar on request 400 or 600 bar**		**Fino a 200 bar / up to 200 bar on request 600 bar**	
Temperatura lavoro *Working Temperature*	90°c			
Connessione Ingresso *Inlet thread size*	½" M			
Connessione uscita *Outlet thread size*	½" F			
Peso *Weight*	28 kg			
Dimensione imballo *Packing size*	340x610x660 mm			
Materiali costruttivi rullo e fiancate *Raw material sides and roll*	AISI 304	AISI 316	Acciaio al carbonio *Carbon Steel*	
Materiali costruttivi perno e giunto *Raw material shaft and swivel joint*	AISI 303	AISI 316	Acciaio al carbonio *Carbon Steel*	
Materiale molla principale *Raw material main spring*	Acciaio al carbonio / *Carbon Steel*			
Adatto all'utilizzo con *Can be used to transfer*	Aria Acqua Prodotti Chimici *Air Water Chemical*		Aria Acqua Su richiesta Olio Grasso / *On request Oil Grease*	
Accessori inclusi *Included Accessories*	Palla finecorsa (¼", 3/8" o ½") e nipplo (3/8" o ½") *Hose bumper* (¼", 3/8" or ½") *and nipple* (3/8" or ½")			

FORNITO SENZA TUBO / *SUPPLIED WITHOUT HOSE*

AV 6000

- **AV 6000** Inox / Stainless Steel
- **AV 6000 316** Inox AISI 316 / Stainless Steel AISI 316
- **AV 6000 FE** Acciaio al carbonio verniciato a polvere / Powder coating steel
- **AV 6000 CA** Acciaio al carbonio verniciato con cataforesi / Cataphoric treatment steel

A richiesta
On request

II 2 GD 70
EN 13463-1: 2009

	AV 6000	AV 6000 316	AV 6000 FE	AV 6000 CA
Diametri ammessi ***Admitted diameters***	**¼"- 3/8"- ½" - 5/8"**			
Lunghezza tubo ***Hose lenght in meters***	**Fino a 60 mt ½" / up to 60 mt ½"**			
Pressione lavoro ***Working pressure***	**Fino a 200 bar / up to 200 bar on request 400 or 600 bar**		**Fino a 200 bar / up to 200 bar on request 600 bar**	
Temperatura lavoro *Working Temperature*	90°c			
Connessione Ingresso *Inlet thread size*	1" M			
Connessione uscita *Outlet thread size*	½" F			
Peso *Weight*	50 kg			
Dimensione imballo *Packing size*	600x600x600 mm			
Materiali costruttivi rullo e fiancate *Raw material sides and roll*	AISI 304	AISI 316	Acciaio al carbonio *Carbon Steel*	
Materiali costruttivi perno e giunto *Raw material shaft and swivel joint*	AISI 303	AISI 316	Acciaio al carbonio *Carbon Steel*	
Materiale molla principale *Raw material main spring*	Acciaio al carbonio / *Carbon Steel*			
Adatto all'utilizzo con *Can be used to transfer*	Aria Acqua Prodotti Chimici *Air Water Chemical*		Aria Acqua Su richiesta Olio Grasso / *On request Oil Grease*	
Accessori inclusi *Included Accessories*	Palla finecorsa (¼", 3/8" o ½") e nipplo (3/8" o ½") *Hose bumper* (¼", 3/8" or ½") *and nipple* (3/8" or ½")			

FORNITO SENZA TUBO / *SUPPLIED WITHOUT HOSE*

ACQUA PRESSIONE STANDARD 0-200 BAR / WATER STANDARD PRESSURE 0-200 BAR

AV 815

- **AV 815** Inox / Stainless Steel
- **AV 815 316** Inox AISI 316 / Stainless Steel AISI 316
- **AV 815 FE** Acciaio al carbonio verniciato a polvere / Powder coating steel
- **AV 815 CA** Acciaio al carbonio verniciato con cataforesi / Cataphoric treatment steel

A richiesta
On request

Ex

II 2 GD 70
EN 13463-1: 2009

Staffa girevole
Swivel bracket

ST 15
ST 15 316
ST 15 FE
ST 15 CA

	AV 815	AV 815 316	AV 815 FE	AV 815 CA
Diametri ammessi ***Admitted diameters***	**¼"- 3/8"- ½"**			
Lunghezza tubo ***Hose lenght in meters***	**Fino a 15 mt ½" / up to 15 mt ½"**			
Pressione lavoro ***Working pressure***	**Fino a 200 bar / up to 200 bar on request 400 or 600 bar**		**Fino a 200 bar / up to 200 bar on request 600 bar**	
Temperatura lavoro *Working Temperature*	90°c			
Connessione Ingresso *Inlet thread size*	½" M			
Connessione uscita *Outlet thread size*	½" F			
Peso *Weight*	13 kg			
Dimensione imballo *Packing size*	280x600x550 mm			
Materiali costruttivi rullo e fiancate *Raw material sides and roll*	AISI 304	AISI 316	Acciaio al carbonio *Carbon Steel*	
Materiali costruttivi perno e giunto *Raw material shaft and swivel joint*	AISI 303	AISI 316	Acciaio al carbonio *Carbon Steel*	
Materiale molla principale *Raw material main spring*	Acciaio al carbonio / *Carbon Steel*			
Adatto all'utilizzo con *Can be used to transfer*	Aria Acqua Prodotti Chimici *Air Water Chemical*		Aria Acqua Su richiesta Olio Grasso / *On request Oil Grease*	
Accessori inclusi *Included Accessories*	Palla finecorsa (¼", 3/8" o ½") e nipplo (3/8" o ½") *Hose bumper* (¼", 3/8" or ½") *and nipple* (3/8" or ½")			

FORNITO SENZA TUBO / *SUPPLIED WITHOUT HOSE*

AV 820

- **AV 820** Inox / Stainless Steel
- **AV 820 316** Inox AISI 316 / Stainless Steel AISI 316
- **AV 820 FE** Acciaio al carbonio verniciato a polvere / Powder coating steel
- **AV 820 CA** Acciaio al carbonio verniciato con cataforesi / Cataphoric treatment steel

A richiesta
On request

Ex

II 2 GD 70
EN 13463-1: 2009

Staffa girevole
Swivel bracket

ST 15
ST 15 316
ST 15 FE
ST 15 CA

	AV 820	AV 820 316	AV 820 FE	AV 820 CA
Diametri ammessi ***Admitted diameters***	**3/8"- ½"**			
Lunghezza tubo ***Hose lenght in meters***	**Fino a 18 mt ½" (ø esterno 20 mm) o 20 mt 3/8" up to 18 mt ½" (external ø 20 mm) or 20 mt 3/8"**			
Pressione lavoro ***Working pressure***	**Fino a 200 bar / up to 200 bar on request 400 or 600 bar**		**Fino a 200 bar / up to 200 bar on request 600 bar**	
Temperatura lavoro *Working Temperature*	90°c			
Connessione Ingresso *Inlet thread size*	½" M			
Connessione uscita *Outlet thread size*	½" F			
Peso *Weight*	13 kg			
Dimensione imballo *Packing size*	280x600x550 mm			
Materiali costruttivi rullo e fiancate *Raw material sides and roll*	AISI 304	AISI 316	Acciaio al carbonio *Carbon Steel*	
Materiali costruttivi perno e giunto *Raw material shaft and swivel joint*	AISI 303	AISI 316	Acciaio al carbonio *Carbon Steel*	
Materiale molla principale *Raw material main spring*	Acciaio al carbonio / *Carbon Steel*			
Adatto all'utilizzo con *Can be used to transfer*	Aria Acqua Prodotti Chimici *Air Water Chemical*		Aria Acqua Su richiesta Olio Grasso / *On request Oil Grease*	
Accessori inclusi *Included Accessories*	Palla finecorsa (3/8" o ½") e nipplo (3/8" o ½") *Hose bumper* (3/8" or ½") *and nipple* (3/8" or ½")			

FORNITO SENZA TUBO / *SUPPLIED WITHOUT HOSE*

ACQUA PRESSIONE STANDARD 0-200 BAR / WATER STANDARD PRESSURE 0-200 BAR

AV 816

- **AV 816** Inox / Stainless Steel
- **AV 816 316** Inox AISI 316 / Stainless Steel AISI 316
- **AV 816 FE** Acciaio al carbonio verniciato a polvere / Powder coating steel
- **AV 816 CA** Acciaio al carbonio verniciato con cataforesi / Cataphoric treatment steel

A richiesta
On request

Ex

II 2 GD 70
EN 13463-1: 2009

Staffa girevole
Swivel bracket

ST 15
ST 15 316
ST 15 FE
ST 15 CA

	AV 816	AV 816 316	AV 816 FE	AV 816 CA
Diametri ammessi ***Admitted diameters***	¼"			
Lunghezza tubo ***Hose lenght in meters***	**Fino a 25 mt ¼" / up to 25 mt ¼"**			
Pressione lavoro ***Working pressure***	**Fino a 200 bar / up to 200 bar on request 400 or 600 bar**		**Fino a 200 bar / up to 200 bar on request 600 bar**	
Temperatura lavoro *Working Temperature*	90°c			
Connessione Ingresso *Inlet thread size*	½" M			
Connessione uscita *Outlet thread size*	½" F			
Peso *Weight*	13 kg			
Dimensione imballo *Packing size*	280x600x550 mm			
Materiali costruttivi rullo e fiancate *Raw material sides and roll*	AISI 304	AISI 316	Acciaio al carbonio *Carbon Steel*	
Materiali costruttivi perno e giunto *Raw material shaft and swivel joint*	AISI 303	AISI 316	Acciaio al carbonio *Carbon Steel*	
Materiale molla principale *Raw material main spring*	Acciaio al carbonio / *Carbon Steel*			
Adatto all'utilizzo con *Can be used to transfer*	Aria Acqua Prodotti Chimici *Air Water Chemical*		Aria Acqua Su richiesta Olio Grasso / *On request Oil Grease*	
Accessori inclusi *Included Accessories*	Palla finecorsa (¼") e nipplo (3/8") *Hose bumper (¼") and nipple (3/8")*			

FORNITO SENZA TUBO / *SUPPLIED WITHOUT HOSE*

AV 825

- **AV 825** Inox / Stainless Steel
- **AV 825 316** Inox AISI 316 / Stainless Steel AISI 316
- **AV 825 FE** Acciaio al carbonio verniciato a polvere / Powder coating steel
- **AV 825 CA** Acciaio al carbonio verniciato con cataforesi / Cataphoric treatment steel

A richiesta
On request

Ex

II 2 GD 70
EN 13463-1: 2009

Staffa girevole
Swivel bracket

ST 20
ST 20 316
ST 20 FE
ST 20 CA

	AV 825	AV 825 316	AV 825 FE	AV 825 CA
Diametri ammessi ***Admitted diameters***	**3/8"- ½"**			
Lunghezza tubo ***Hose lenght in meters***	**Fino a 22 mt ½" - 25 mt 3/8" up to 22 mt ½" - 25 mt 3/8"**			
Pressione lavoro ***Working pressure***	**Fino a 200 bar / up to 200 bar on request 400 or 600 bar**		**Fino a 200 bar / up to 200 bar on request 600 bar**	
Temperatura lavoro *Working Temperature*	90°c			
Connessione Ingresso *Inlet thread size*	½" M			
Connessione uscita *Outlet thread size*	½" F			
Peso *Weight*	18 kg			
Dimensione imballo *Packing size*	280x600x550 mm			
Materiali costruttivi rullo e fiancate *Raw material sides and roll*	AISI 304	AISI 316	Acciaio al carbonio *Carbon Steel*	
Materiali costruttivi perno e giunto *Raw material shaft and swivel joint*	AISI 303	AISI 316	Acciaio al carbonio *Carbon Steel*	
Materiale molla principale *Raw material main spring*	Acciaio al carbonio / *Carbon Steel*			
Adatto all'utilizzo con *Can be used to transfer*	Aria Acqua Prodotti Chimici *Air Water Chemical*		Aria Acqua Su richiesta Olio Grasso / *On request Oil Grease*	
Accessori inclusi *Included Accessories*	Palla finecorsa (3/8" o ½") e nipplo (3/8" o ½") *Hose bumper (3/8" or ½") and nipple (3/8" or ½")*			

FORNITO SENZA TUBO / *SUPPLIED WITHOUT HOSE*

ACQUA PRESSIONE STANDARD 0-200 BAR / WATER STANDARD PRESSURE 0-200 BAR

AV 1500

- **AV 1500** Inox / Stainless Steel
- **AV 1500 316** Inox AISI 316 / Stainless Steel AISI 316
- **AV 1500 FE** Acciaio al carbonio verniciato a polvere / Powder coating steel
- **AV 1500 CA** Acciaio al carbonio verniciato con cataforesi / Cataphoric treatment steel

A richiesta
On request

Ex

II 2 GD 70
EN 13463-1: 2009

Staffa girevole
Swivel bracket

ST 15
ST 15 316
ST 15 FE
ST 15 CA

	AV 1500	AV 1500 316	AV 1500 FE	AV 1500 CA
Diametri ammessi ***Admitted diameters***	**¼"- 3/8"- ½"**			
Lunghezza tubo ***Hose lenght in meters***	**Fino a 15 mt ½" / up to 15 mt ½"**			
Pressione lavoro ***Working pressure***	**Fino a 200 bar / up to 200 bar on request 400 or 600 bar**		**Fino a 200 bar / up to 200 bar on request 600 bar**	
Temperatura lavoro *Working Temperature*	90°c			
Connessione Ingresso *Inlet thread size*	½" M			
Connessione uscita *Outlet thread size*	½" F			
Peso *Weight*	13 kg			
Dimensione imballo *Packing size*	280x600x550 mm			
Materiali costruttivi rullo e fiancate *Raw material sides and roll*	AISI 304	AISI 316	Acciaio al carbonio *Carbon Steel*	
Materiali costruttivi perno e giunto *Raw material shaft and swivel joint*	AISI 303	AISI 316	Acciaio al carbonio *Carbon Steel*	
Materiale molla principale *Raw material main spring*	Acciaio al carbonio / *Carbon Steel*			
Adatto all'utilizzo con *Can be used to transfer*	Aria Acqua Prodotti Chimici *Air Water Chemical*		Aria Acqua Su richiesta Olio Grasso / *On request Oil Grease*	
Accessori inclusi *Included Accessories*	Palla finecorsa (¼", 3/8" o ½") e nipplo (3/8" o ½") *Hose bumper* (¼", 3/8" or ½") *and nipple* (3/8" or ½")			

FORNITO SENZA TUBO / *SUPPLIED WITHOUT HOSE*

AV 2000

- **AV 2000** Inox / Stainless Steel
- **AV 2000 316** Inox AISI 316 / Stainless Steel AISI 316
- **AV 2000 FE** Acciaio al carbonio verniciato a polvere / Powder coating steel
- **AV 2000 CA** Acciaio al carbonio verniciato con cataforesi / Cataphoric treatment steel

A richiesta
On request

Ex

II 2 GD 70
EN 13463-1: 2009

Staffa girevole
Swivel bracket

ST 20
ST 20 316
ST 20 FE
ST 20 CA

	AV 2000	AV 2000 316	AV 2000 FE	AV 2000 CA
Diametri ammessi ***Admitted diameters***	**¼"- 3/8"- ½"**			
Lunghezza tubo ***Hose lenght in meters***	**Fino a 20 mt ½" / up to 20 mt ½"**			
Pressione lavoro ***Working pressure***	**Fino a 200 bar / up to 200 bar on request 400 or 600 bar**		**Fino a 200 bar / up to 200 bar on request 600 bar**	
Temperatura lavoro *Working Temperature*	90°c			
Connessione Ingresso *Inlet thread size*	½" M			
Connessione uscita *Outlet thread size*	½" F			
Peso *Weight*	17 kg			
Dimensione imballo *Packing size*	280x600x550 mm			
Materiali costruttivi rullo e fiancate *Raw material sides and roll*	AISI 304	AISI 316	Acciaio al carbonio *Carbon Steel*	
Materiali costruttivi perno e giunto *Raw material shaft and swivel joint*	AISI 303	AISI 316	Acciaio al carbonio *Carbon Steel*	
Materiale molla principale *Raw material main spring*	Acciaio al carbonio / *Carbon Steel*			
Adatto all'utilizzo con *Can be used to transfer*	Aria Acqua Prodotti Chimici *Air Water Chemical*		Aria Acqua Su richiesta Olio Grasso / *On request Oil Grease*	
Accessori inclusi *Included Accessories*	Palla finecorsa (¼", 3/8" o ½") e nipplo (3/8" o ½") *Hose bumper* (¼", 3/8" or ½") *and nipple* (3/8" or ½")			

FORNITO SENZA TUBO / *SUPPLIED WITHOUT HOSE*

ACQUA PRESSIONE STANDARD 0-200 BAR / WATER STANDARD PRESSURE 0-200 BAR

AV 2200

- **AV 2200** Inox / Stainless Steel
- **AV 2200 316** Inox AISI 316 / Stainless Steel AISI 316
- **AV 2200 FE** Acciaio al carbonio verniciato a polvere / Powder coating steel
- **AV 2200 CA** Acciaio al carbonio verniciato con cataforesi / Cataphoric treatment steel

A richiesta
On request

II 2 GD 70
EN 13463-1: 2009

Staffa girevole
Swivel bracket

ST 20
ST 20 316
ST 20 FE
ST 20 CA

	AV 2200	AV 2200 316	AV 2200 FE	AV 2200 CA
Diametri ammessi ***Admitted diameters***	**¼"- 3/8"- ½"**			
Lunghezza tubo ***Hose lenght in meters***	**Fino a 20 mt ½" / up to 20 mt ½"**			
Pressione lavoro ***Working pressure***	**Fino a 200 bar / up to 200 bar on request 400 or 600 bar**		**Fino a 200 bar / up to 200 bar on request 600 bar**	
Temperatura lavoro *Working Temperature*	90°c			
Connessione Ingresso *Inlet thread size*	½" M			
Connessione uscita *Outlet thread size*	½" F			
Peso *Weight*	20 kg			
Dimensione imballo *Packing size*	330x530x630 mm			
Materiali costruttivi rullo e fiancate *Raw material sides and roll*	AISI 304	AISI 316	Acciaio al carbonio *Carbon Steel*	
Materiali costruttivi perno e giunto *Raw material shaft and swivel joint*	AISI 303	AISI 316	Acciaio al carbonio *Carbon Steel*	
Materiale molla principale *Raw material main spring*	Acciaio al carbonio / *Carbon Steel*			
Adatto all'utilizzo con *Can be used to transfer*	Aria Acqua Prodotti Chimici *Air Water Chemical*		Aria Acqua Su richiesta Olio Grasso / *On request Oil Grease*	
Accessori inclusi *Included Accessories*	Palla finecorsa (¼", 3/8" o ½") e nipplo (3/8" o ½") *Hose bumper* (¼", 3/8" or ½") *and nipple* (3/8" or ½")			

FORNITO SENZA TUBO / *SUPPLIED WITHOUT HOSE*

AV 3000

- **AV 3000** Inox / Stainless Steel
- **AV 3000 316** Inox AISI 316 / Stainless Steel AISI 316
- **AV 3000 FE** Acciaio al carbonio verniciato a polvere / Powder coating steel
- **AV 3000 CA** Acciaio al carbonio verniciato con cataforesi / Cataphoric treatment steel

A richiesta
On request

II 2 GD 70
EN 13463-1: 2009

Staffa girevole
Swivel bracket

ST 30
ST 30 316
ST 30 FE
ST 30 CA

	AV 3000	AV 3000 316	AV 3000 FE	AV 3000 CA
Diametri ammessi ***Admitted diameters***	**¼"- 3/8"- ½"**			
Lunghezza tubo ***Hose lenght in meters***	**Fino a 25 mt ½" / up to 25 mt ½"**			
Pressione lavoro ***Working pressure***	**Fino a 200 bar / up to 200 bar on request 400 or 600 bar**		**Fino a 200 bar / up to 200 bar on request 600 bar**	
Temperatura lavoro *Working Temperature*	90°c			
Connessione Ingresso *Inlet thread size*	½" M			
Connessione uscita *Outlet thread size*	½" F			
Peso *Weight*	26 kg			
Dimensione imballo *Packing size*	450x550x630 mm			
Materiali costruttivi rullo e fiancate *Raw material sides and roll*	AISI 304	AISI 316	Acciaio al carbonio *Carbon Steel*	
Materiali costruttivi perno e giunto *Raw material shaft and swivel joint*	AISI 303	AISI 316	Acciaio al carbonio *Carbon Steel*	
Materiale molla principale *Raw material main spring*	Acciaio al carbonio / *Carbon Steel*			
Adatto all'utilizzo con *Can be used to transfer*	Aria Acqua Prodotti Chimici *Air Water Chemical*		Aria Acqua Su richiesta Olio Grasso / *On request Oil Grease*	
Accessori inclusi *Included Accessories*	Palla finecorsa (¼", 3/8" o ½") e nipplo (3/8" o ½") *Hose bumper* (¼", 3/8" or ½") *and nipple* (3/8" or ½")			

FORNITO SENZA TUBO / *SUPPLIED WITHOUT HOSE*

ACQUA PRESSIONE STANDARD 0-200 BAR / WATER STANDARD PRESSURE 0-200 BAR

AV 4000

- **AV 4000** Inox / Stainless Steel
- **AV 4000 316** Inox AISI 316 / Stainless Steel AISI 316
- **AV 4000 FE** Acciaio al carbonio verniciato a polvere / Powder coating steel
- **AV 4000 CA** Acciaio al carbonio verniciato con cataforesi / Cataphoric treatment steel

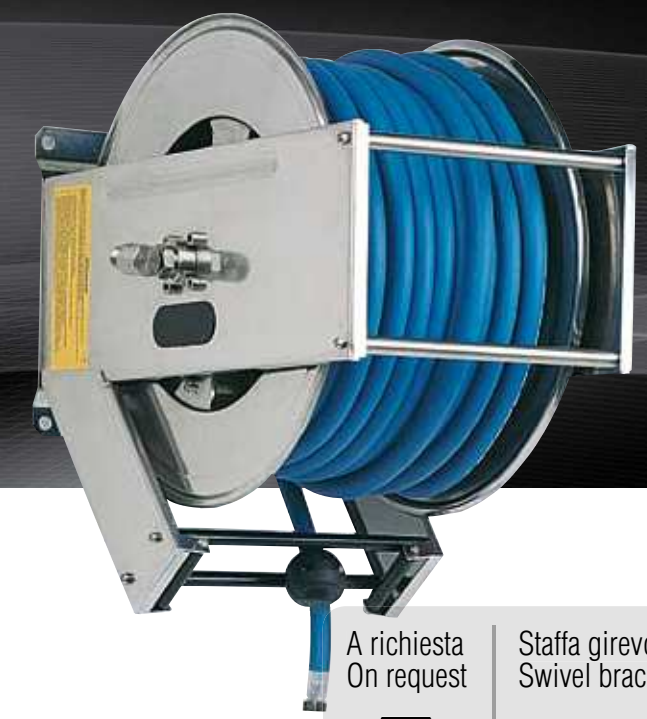

A richiesta
On request

II 2 GD 70
EN 13463-1: 2009

Staffa girevole
Swivel bracket

ST 30
ST 30 316
ST 30 FE
ST 30 CA

	AV 4000	AV 4000 316	AV 4000 FE	AV 4000 CA
Diametri ammessi ***Admitted diameters***	**3/8"**			
Lunghezza tubo ***Hose lenght in meters***	**Fino a 40 mt 3/8" / up to 40 mt 3/8"**			
Pressione lavoro ***Working pressure***	**Fino a 200 bar / up to 200 bar on request 400 or 600 bar**		**Fino a 200 bar / up to 200 bar on request 600 bar**	
Temperatura lavoro *Working Temperature*	90°c			
Connessione Ingresso *Inlet thread size*	½" M			
Connessione uscita *Outlet thread size*	½" F			
Peso *Weight*	33 kg			
Dimensione imballo *Packing size*	450x550x630 mm			
Materiali costruttivi rullo e fiancate *Raw material sides and roll*	AISI 304	AISI 316	Acciaio al carbonio *Carbon Steel*	
Materiali costruttivi perno e giunto *Raw material shaft and swivel joint*	AISI 303	AISI 316	Acciaio al carbonio *Carbon Steel*	
Materiale molla principale *Raw material main spring*	Acciaio al carbonio / *Carbon Steel*			
Adatto all'utilizzo con *Can be used to transfer*	Aria Acqua Prodotti Chimici *Air Water Chemical*		Aria Acqua Su richiesta Olio Grasso / *On request Oil Grease*	
Accessori inclusi *Included Accessories*	Palla finecorsa (3/8") e nipplo (3/8") *Hose bumper* (3/8") *and nipple* (3/8")			

FORNITO SENZA TUBO / *SUPPLIED WITHOUT HOSE*

AV 4500

- **AV 4500** Inox / Stainless Steel
- **AV 4500 316** Inox AISI 316 / Stainless Steel AISI 316
- **AV 4500 FE** Acciaio al carbonio verniciato a polvere / Powder coating steel
- **AV 4500 CA** Acciaio al carbonio verniciato con cataforesi / Cataphoric treatment steel

A richiesta
On request

II 2 GD 70
EN 13463-1: 2009

Staffa girevole
Swivel bracket

ST 22
ST 22 316
ST 22 FE
ST 22 CA

	AV 4500	AV 4500 316	AV 4500 FE	AV 4500 CA
Diametri ammessi ***Admitted diameters***	**½"**			
Lunghezza tubo ***Hose lenght in meters***	**Fino a 40 mt ½" / up to 40 mt ½"**			
Pressione lavoro ***Working pressure***	**Fino a 200 bar / up to 200 bar on request 400 or 600 bar**		**Fino a 200 bar / up to 200 bar on request 600 bar**	
Temperatura lavoro *Working Temperature*	90°c			
Connessione Ingresso *Inlet thread size*	½" M			
Connessione uscita *Outlet thread size*	½" F			
Peso *Weight*	26 kg			
Dimensione imballo *Packing size*	450x550x630 mm			
Materiali costruttivi rullo e fiancate *Raw material sides and roll*	AISI 304	AISI 316	Acciaio al carbonio *Carbon Steel*	
Materiali costruttivi perno e giunto *Raw material shaft and swivel joint*	AISI 303	AISI 316	Acciaio al carbonio *Carbon Steel*	
Materiale molla principale *Raw material main spring*	Acciaio al carbonio / *Carbon Steel*			
Adatto all'utilizzo con *Can be used to transfer*	Aria Acqua Prodotti Chimici *Air Water Chemical*		Aria Acqua Su richiesta Olio Grasso / *On request Oil Grease*	
Accessori inclusi *Included Accessories*	Palla finecorsa (½") e nipplo (½") *Hose bumper* (½") *and nipple* (½")			

FORNITO SENZA TUBO / *SUPPLIED WITHOUT HOSE*

ACQUA PRESSIONE STANDARD 0-200 BAR / WATER STANDARD PRESSURE 0-200 BAR

AV 800

- **AV 800** Inox / Stainless Steel
- **AV 800 316** Inox AISI 316 / Stainless Steel AISI 316
- **AV 800 FE** Acciaio al carbonio verniciato a polvere / Powder coating steel
- **AV 800 CA** Acciaio al carbonio verniciato con cataforesi / Cataphoric treatment steel

CO

- **CO** Inox / Stainless Steel
- **CO 316** Inox AISI 316 / Stainless Steel AISI 316
- **CO FE** Acciaio al carbonio verniciato a polvere / Powder coating steel
- **CO CA** Acciaio al carbonio verniciato con cataforesi / Cataphoric treatment steel

A richiesta / *On request*

AV 815 - AV 820 - AV 816
AV 825 - AV 813 - AV 817
AV 1000 - AV 1100 - AV 1200

ST/ST
SIDE COVER PROTECTION

A richiesta
On request

II 2 GD 70
EN 13463-1: 2009

Staffa girevole
Swivel bracket

ST 15
ST 15 316
ST 15 FE
ST 15 CA

	AV 800	AV 800 316	AV 800 FE	AV 800 CA
Diametri ammessi ***Admitted diameters***	**¼"- 3/8"- ½"**			
Lunghezza tubo ***Hose lenght in meters***	**Fino a 15 mt ½" / up to 15 mt ½"**			
Pressione lavoro ***Working pressure***	**Fino a 200 bar / up to 200 bar on request 400 or 600 bar**		**Fino a 200 bar / up to 200 bar on request 600 bar**	
Temperatura lavoro *Working Temperature*	90°c			
Connessione Ingresso *Inlet thread size*	½" M			
Connessione uscita *Outlet thread size*	½" F			
Peso *Weight*	13 kg			
Dimensione imballo *Packing size*	280x610x540 mm			
Materiali costruttivi rullo e fiancate *Raw material sides and roll*	AISI 304	AISI 316	Acciaio al carbonio *Carbon Steel*	
Materiali costruttivi perno e giunto *Raw material shaft and swivel joint*	AISI 303	AISI 316	Acciaio al carbonio *Carbon Steel*	
Materiale molla principale *Raw material main spring*	Acciaio al carbonio / *Carbon Steel*			
Adatto all'utilizzo con *Can be used to transfer*	Aria Acqua Prodotti Chimici *Air Water Chemical*		Aria Acqua Su richiesta Olio Grasso / *On request Oil Grease*	
Accessori inclusi *Included Accessories*	Palla finecorsa (¼", 3/8" o ½") e nipplo (3/8" o ½") *Hose bumper* (¼", 3/8" or ½") *and nipple* (3/8" or ½")			

FORNITO SENZA TUBO / *SUPPLIED WITHOUT HOSE*

COB

- **COB** Inox / Stainless Steel
- **COB 316** Inox AISI 316 / Stainless Steel AISI 316
- **COB FE** Acciaio al carbonio verniciato a polvere / Powder coating steel
- **COB CA** Acciaio al carbonio verniciato con cataforesi / Cataphoric treatment steel

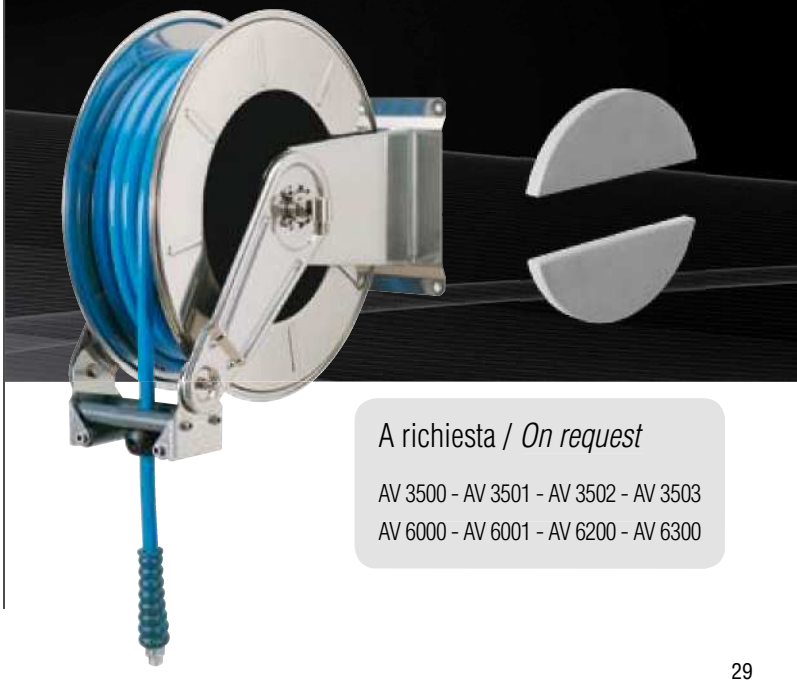

A richiesta / *On request*

AV 3500 - AV 3501 - AV 3502 - AV 3503
AV 6000 - AV 6001 - AV 6200 - AV 6300

ACQUA PRESSIONE STANDARD 0-200 BAR / WATER STANDARD PRESSURE 0-200 BAR

AV 6500

- **AV 6500** Inox / Stainless Steel
- **AV 6500 316** Inox AISI 316 / Stainless Steel AISI 316
- **AV 6500 FE** Acciaio al carbonio verniciato a polvere / Powder coating steel
- **AV 6500 CA** Acciaio al carbonio verniciato con cataforesi / Cataphoric treatment steel

AV 6000 SP

- **AV 6000 SP** Inox / Stainless Steel
- **AV 6000 SP 316** Inox AISI 316 / Stainless Steel AISI 316
- **AV 6000 SP FE** Acciaio al carbonio verniciato a polvere / Powder coating steel
- **AV 6000 SP CA** Acciaio al carbonio verniciato con cataforesi / Cataphoric treatment steel

Centralina idraulica non compresa / *Hydraulic control box not included*

CON GUIDATUBO **AUTOMATICO**
WITH **AUTOMATIC** HOSE GUIDE

	AV 6500	AV 6500 316	AV 6500 FE	AV 6500 CA
Diametri ammessi ***Admitted diameters***	**¼"- 3/8"- ½"**			
Lunghezza tubo ***Hose lenght in meters***	**Fino a 150 mt ½" / up to 150 mt ½"**			
Pressione lavoro ***Working pressure***	**Fino a 200 bar / up to 200 bar on request 400 or 600 bar**		**Fino a 200 bar / up to 200 bar on request 600 bar**	
Temperatura lavoro *Working Temperature*	90°c			
Connessione Ingresso *Inlet thread size*	½" M			
Connessione uscita *Outlet thread size*	½" F			
Peso *Weight*	50 kg			
Dimensione imballo *Packing size*	800x620x630 mm			
Materiali costruttivi rullo e fiancate *Raw material sides and roll*	AISI 304	AISI 316	Acciaio al carbonio *Carbon Steel*	
Materiali costruttivi perno e giunto *Raw material shaft and swivel joint*	AISI 303	AISI 316	Acciaio al carbonio *Carbon Steel*	
Motore idraulico *Hydraulic motor*	Incluso (non inclusi i comandi) *Included (control not included)*			
Adatto all'utilizzo con *Can be used to transfer*	Aria Acqua Prodotti Chimici *Air Water Chemical*		Aria Acqua Su richiesta Olio Grasso / *On request Oil Grease*	
Accessori inclusi *Included Accessories*	Nipplo (3/8" o ½") *Nipple* (3/8" or ½")			

FORNITO SENZA TUBO / *SUPPLIED WITHOUT HOSE*

	AV 6000 SP	AV 6000 SP 316	AV 6000 SP FE	AV 6000 SP CA
Diametri ammessi ***Admitted diameters***	**Tubo alta pressione con diametro estreno 20 mm circa** ***high pressure hose external diameter 20 mm***			
Lunghezza tubo ***Hose lenght in meters***	**Fino a 50 mt / up to 50 mt**			
Pressione lavoro ***Working pressure***	**Fino a 200 bar / up to 200 bar on request 400 or 600 bar**		**Fino a 200 bar / up to 200 bar on request 600 bar**	
Temperatura lavoro *Working Temperature*	90°c			
Connessione Ingresso *Inlet thread size*	½" M			
Connessione uscita *Outlet thread size*	½" F			
Peso *Weight*	60 kg			
Dimensione imballo *Packing size*	620x720x630 mm			
Materiali costruttivi rullo e fiancate *Raw material sides and roll*	AISI 304	AISI 316	Acciaio al carbonio *Carbon Steel*	
Materiali costruttivi perno e giunto *Raw material shaft and swivel joint*	AISI 303	AISI 316	Acciaio al carbonio *Carbon Steel*	
Materiale molla principale *Raw material main spring*	Acciaio al carbonio / *Carbon Steel*			
Adatto all'utilizzo con *Can be used to transfer*	Aria Acqua Prodotti Chimici *Air Water Chemical*		Aria Acqua Su richiesta Olio Grasso / *On request Oil Grease*	
Accessori inclusi *Included Accessories*	Palla finecorsa (3/8" o ½") e nipplo (3/8" o ½") *Hose bumper* (¼", 3/8" or ½") *and nipple* (3/8" or ½")			

FORNITO SENZA TUBO / *SUPPLIED WITHOUT HOSE*

ACQUA PRESSIONE STANDARD 0-200 BAR / WATER STANDARD PRESSURE 0-200 BAR

AV 6300

- **AV 6300** Inox / Stainless Steel
- **AV 6300 316** Inox AISI 316 / Stainless Steel AISI 316
- **AV 6300 FE** Acciaio al carbonio verniciato a polvere / Powder coating steel
- **AV 6300 CA** Acciaio al carbonio verniciato con cataforesi / Cataphoric treatment steel

A richiesta
On request

Ex

II 2 GD 70
EN 13463-1: 2009

	AV 6300	AV 6300 316	AV 6300 FE	AV 6300 CA
Diametri ammessi ***Admitted diameters***	**¼" - ½" - 3/8"**			
Lunghezza tubo ***Hose lenght in meters***	**Fino a 100 mt (max diametro esterno 20 mm) up to 100 mt (max external diameter 20 mm)**			
Pressione lavoro ***Working pressure***	**Fino a 200 bar / up to 200 bar on request 400 or 600 bar**		**Fino a 200 bar / up to 200 bar on request 600 bar**	
Temperatura lavoro *Working Temperature*	90°c			
Connessione Ingresso *Inlet thread size*	½" M			
Connessione uscita *Outlet thread size*	½" F			
Peso *Weight*	60 kg			
Dimensione imballo *Packing size*	600x600x600 mm			
Materiali costruttivi rullo e fiancate *Raw material sides and roll*	AISI 304	AISI 316	Acciaio al carbonio *Carbon Steel*	
Materiali costruttivi perno e giunto *Raw material shaft and swivel joint*	AISI 303	AISI 316	Acciaio al carbonio *Carbon Steel*	
Materiale molla principale *Raw material main spring*	Acciaio al carbonio / *Carbon Steel*			
Adatto all'utilizzo con *Can be used to transfer*	Aria Acqua Prodotti Chimici *Air Water Chemical*		Aria Acqua Su richiesta Olio Grasso / *On request Oil Grease*	
Accessori inclusi *Included Accessories*	Palla finecorsa (¼") e nipplo (3/8") *Hose bumper (¼") and nipple (3/8")*			

FORNITO SENZA TUBO / *SUPPLIED WITHOUT HOSE*

AV 3550

- **AV 3550** Inox / Stainless Steel
- **AV 3550 316** Inox AISI 316 / Stainless Steel AISI 316
- **AV 3550 FE** Acciaio al carbonio verniciato a polvere / Powder coating steel
- **AV 3550 CA** Acciaio al carbonio verniciato con cataforesi / Cataphoric treatment steel

A richiesta
On request

Ex

II 2 GD 70
EN 13463-1: 2009

Staffa girevole
Swivel bracket

ST 30
ST 30 316
ST 30 FE
ST 30 CA

	AV 3550	AV 3550 316	AV 3550 FE	AV 3550 CA
Diametri ammessi ***Admitted diameters***	**¼"- 3/8"- ½"**			
Lunghezza tubo ***Hose lenght in meters***	**60 mt 3/8" - 50 mt ½"**			
Pressione lavoro ***Working pressure***	**Fino a 200 bar / up to 200 bar on request 400 or 600 bar**		**Fino a 200 bar / up to 200 bar on request 600 bar**	
Temperatura lavoro *Working Temperature*	90°c			
Connessione Ingresso *Inlet thread size*	½" M			
Connessione uscita *Outlet thread size*	½" F			
Peso *Weight*	35 kg			
Dimensione imballo *Packing size*	340x610x620 mm			
Materiali costruttivi rullo e fiancate *Raw material sides and roll*	AISI 304	AISI 316	Acciaio al carbonio *Carbon Steel*	
Materiali costruttivi perno e giunto *Raw material shaft and swivel joint*	AISI 303	AISI 316	Acciaio al carbonio *Carbon Steel*	
Materiale molla principale *Raw material main spring*	Acciaio al carbonio / *Carbon Steel*			
Adatto all'utilizzo con *Can be used to transfer*	Aria Acqua Prodotti Chimici *Air Water Chemical*		Aria Acqua Su richiesta Olio Grasso / *On request Oil Grease*	
Accessori inclusi *Included Accessories*	Palla finecorsa (1/4", 3/8" o ½") e nipplo (3/8" or ½") *Hose bumper (1/4", 3/8" or ½") and nipple (3/8" or ½")*			

FORNITO SENZA TUBO / *SUPPLIED WITHOUT HOSE*

ACQUA PRESSIONE STANDARD 0-200 BAR / WATER STANDARD PRESSURE 0-200 BAR

AV 830

- **AV 830** Inox / Stainless Steel
- **AV 830 316** Inox AISI 316 / Stainless Steel AISI 316
- **AV 830 FE** Acciaio al carbonio verniciato a polvere / Powder coating steel
- **AV 830 CA** Acciaio al carbonio verniciato con cataforesi / Cataphoric treatment steel

AV 6200

- **AV 6200** Inox / Stainless Steel
- **AV 6200 316** Inox AISI 316 / Stainless Steel AISI 316
- **AV 6200 FE** Acciaio al carbonio verniciato a polvere / Powder coating steel
- **AV 6200 CA** Acciaio al carbonio verniciato con cataforesi / Cataphoric treatment steel

	AV 830	AV 830 316	AV 830 FE	AV 830 CA
Diametri ammessi ***Admitted diameters***	¼"			
Lunghezza tubo ***Hose lenght in meters***	**Fino a 30 mt (12 mm esterno) up to 30 mt (external 12 mm)**			
Pressione lavoro ***Working pressure***	**200 bar**			
Temperatura lavoro *Working Temperature*	90°c			
Connessione Ingresso *Inlet thread size*	½" M			
Connessione uscita *Outlet thread size*	½" F			
Peso *Weight*	19 kg			
Dimensione imballo *Packing size*	530x600x280 mm			
Materiali costruttivi rullo e fiancate *Raw material sides and roll*	AISI 304	AISI 316	Acciaio al carbonio *Carbon Steel*	
Materiali costruttivi perno e giunto *Raw material shaft and swivel joint*	AISI 303	AISI 316	Acciaio al carbonio *Carbon Steel*	
Materiale molla principale *Raw material main spring*	Acciaio al carbonio / *Carbon Steel*			
Adatto all'utilizzo con *Can be used to transfer*	Aria Acqua Prodotti Chimici *Air Water Chemical*		Aria Acqua Su richiesta Olio Grasso / *On request Oil Grease*	
Accessori inclusi *Included Accessories*	Palla finecorsa (1/4") e nipplo (3/8") *Hose bumper (1/4") and nipple (3/8")*			

FORNITO SENZA TUBO / *SUPPLIED WITHOUT HOSE*

	AV 6200	AV 6200 316	AV 6200 FE	AV 6200 CA
Diametri ammessi ***Admitted diameters***	**¼"- 3/8"- ½"**			
Lunghezza tubo ***Hose lenght in meters***	**60 mt ½" - 60 mt 3/8" - 60 mt ¼"**			
Pressione lavoro ***Working pressure***	**Fino a 200 bar / up to 200 bar on request 400 or 600 bar**		**Fino a 200 bar / up to 200 bar on request 600 bar**	
Temperatura lavoro *Working Temperature*	90°c			
Connessione Ingresso *Inlet thread size*	½" M			
Connessione uscita *Outlet thread size*	½" F			
Peso *Weight*	48 kg			
Dimensione imballo *Packing size*	600x600x600 mm			
Materiali costruttivi rullo e fiancate *Raw material sides and roll*	AISI 304	AISI 316	Acciaio al carbonio *Carbon Steel*	
Materiali costruttivi perno e giunto *Raw material shaft and swivel joint*	AISI 303	AISI 316	Acciaio al carbonio *Carbon Steel*	
Materiale molla principale *Raw material main spring*	Acciaio al carbonio / *Carbon Steel*			
Adatto all'utilizzo con *Can be used to transfer*	Aria Acqua Prodotti Chimici *Air Water Chemical*		Aria Acqua Su richiesta Olio Grasso / *On request Oil Grease*	
Accessori inclusi *Included Accessories*	Palla finecorsa (1/4", 3/8" o ½") e nipplo (3/8" or ½") *Hose bumper* (1/4", 3/8" or ½") *and nipple* (3/8" or ½")			

FORNITO SENZA TUBO / *SUPPLIED WITHOUT HOSE*

ACQUA PRESSIONE STANDARD 0-200 BAR / WATER STANDARD PRESSURE 0-200 BAR

AV 850

- **AV 850** Inox / Stainless Steel
- **AV 850 316** Inox AISI 316 / Stainless Steel AISI 316
- **AV 850 FE** Acciaio al carbonio verniciato a polvere / Powder coating steel
- **AV 850 CA** Acciaio al carbonio verniciato con cataforesi / Cataphoric treatment steel

AVM 9850

- **AVM 9850** Inox / Stainless Steel
- **AVM 9850 316** Inox AISI 316 / Stainless Steel AISI 316
- **AVM 9850 FE** Acciaio al carbonio verniciato a polvere / Powder coating steel
- **AVM 9850 CA** Acciaio al carbonio verniciato con cataforesi / Cataphoric treatment steel

	AV 850	AV 850 316	AV 850 FE	AV 850 CA
Diametri ammessi ***Admitted diameters***	**¼"- 3/8"**			
Lunghezza tubo ***Hose lenght in meters***	**Fino a 50 mt (12 mm esterno) up to 50 mt (external 12 mm)**			
Pressione lavoro ***Working pressure***	**200 bar**			
Temperatura lavoro *Working Temperature*	90°c			
Connessione Ingresso *Inlet thread size*	½" M			
Connessione uscita *Outlet thread size*	½" F			
Peso *Weight*	30 kg			
Dimensione imballo *Packing size*	530x600x280 mm			
Materiali costruttivi rullo e fiancate *Raw material sides and roll*	AISI 304	AISI 316	Acciaio al carbonio *Carbon Steel*	
Materiali costruttivi perno e giunto *Raw material shaft and swivel joint*	AISI 303	AISI 316	Acciaio al carbonio *Carbon Steel*	
Materiale molla principale *Raw material main spring*	Acciaio al carbonio / *Carbon Steel*			
Adatto all'utilizzo con *Can be used to transfer*	Aria Acqua Prodotti Chimici *Air Water Chemical*		Aria Acqua Su richiesta Olio Grasso / *On request Oil Grease*	
Accessori inclusi *Included Accessories*	Tampone fine corsa e nipplo *Hose bumper and nipple*			

FORNITO SENZA TUBO / *SUPPLIED WITHOUT HOSE*

	AVM 9850	AVM 9850 316	AVM 9850 FE	AVM 9850 CA
Diametri ammessi ***Admitted diameters***	**½" - 3/8"**			
Lunghezza tubo ***Hose lenght in meters***	**80 mt ½" - 100 mt 3/8"**			
Pressione lavoro ***Working pressure***	**Fino a 200 bar / up to 200 bar on request 400 or 600 bar**		**Fino a 200 bar / up to 200 bar on request 600 bar**	
Temperatura lavoro *Working Temperature*	90°c			
Connessione Ingresso *Inlet thread size*	1" M			
Connessione uscita *Outlet thread size*	3/4" F			
Peso *Weight*	10 kg			
Dimensione imballo *Packing size*	550x450x500 mm			
Materiali costruttivi rullo e fiancate *Raw material sides and roll*	AISI 304	AISI 316	Acciaio al carbonio *Carbon Steel*	
Materiali costruttivi perno e giunto *Raw material shaft and swivel joint*	AISI 303	AISI 316	Acciaio al carbonio *Carbon Steel*	
Adatto all'utilizzo con *Can be used to transfer*	Aria Acqua Prodotti Chimici *Air Water Chemical*		Aria Acqua Su richiesta Olio Grasso / *On request Oil Grease*	
Accessori inclusi *Included Accessories*	Nipplo (3/8" o 1/2") *Nipple* (3/8" or 1/2")			
Movimento a Manovella / Manual - hand crank				

FORNITO SENZA TUBO / *SUPPLIED WITHOUT HOSE*

ACQUA PRESSIONE STANDARD 0-200 BAR / WATER STANDARD PRESSURE 0-200 BAR

AVM 9000

AVM 9000 Inox / Stainless Steel

AVM 9002

AVM 9002 Inox / Stainless Steel

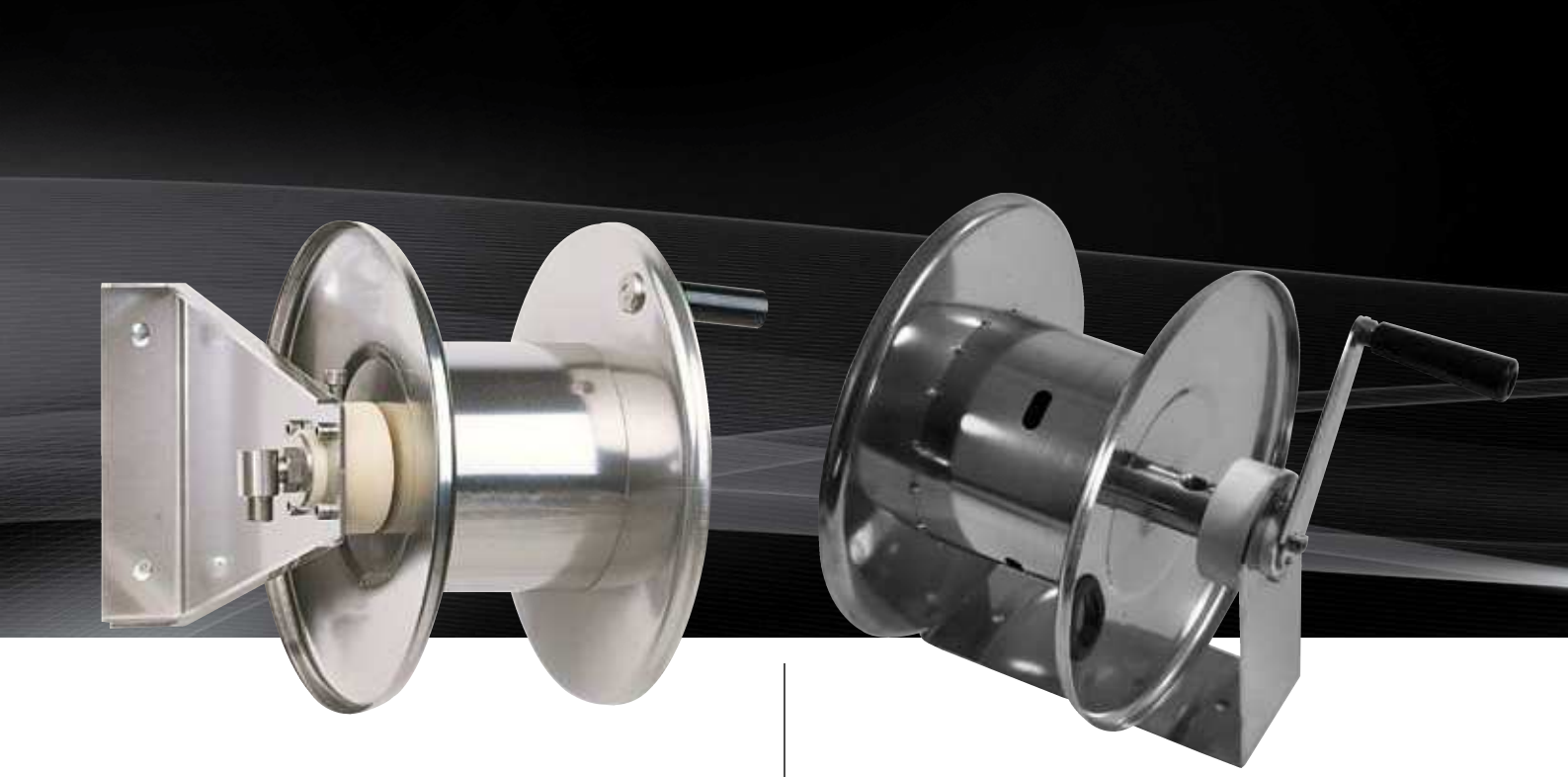

	AVM 9000
Diametri ammessi ***Admitted diameters***	**3/8”- ½”**
Lunghezza tubo ***Hose lenght in meters***	**Fino a 20 mt 3/8” (20 mt ½”)** **up to 20 mt 3/8” (20 mt ½”)**
Pressione lavoro ***Working pressure***	**Fino a 200 bar / up to 200 bar** **on request 400 or 600 bar**
Temperatura lavoro *Working Temperature*	90°c
Connessione Ingresso *Inlet thread size*	½” M
Connessione uscita *Outlet thread size*	½” F
Peso *Weight*	9 kg
Dimensione imballo *Packing size*	320x400x400 mm
Materiali costruttivi rullo e fiancate *Raw material sides and roll*	AISI 304
Materiali costruttivi perno e giunto *Raw material shaft and swivel joint*	AISI 303
Adatto all’utilizzo con *Can be used to transfer*	Aria Acqua Prodotti Chimici *Air Water Chemical*
Accessori inclusi *Included Accessories*	Nipplo (3/8” o ½”) *Nipple* (3/8” or ½”)
Movimento a Manovella / Manual - hand crank	

FORNITO SENZA TUBO / *SUPPLIED WITHOUT HOSE*

	AVM 9002
Diametri ammessi ***Admitted diameters***	**3/8”- ½”**
Lunghezza tubo ***Hose lenght in meters***	**Fino a 20 mt 3/8” (20 mt ½”)** **up to 20 mt 3/8” (20 mt ½”)**
Pressione lavoro ***Working pressure***	**Fino a 200 bar / up to 200 bar** **on request 400 or 600 bar**
Temperatura lavoro *Working Temperature*	90°c
Connessione Ingresso *Inlet thread size*	½” M
Connessione uscita *Outlet thread size*	½” F
Peso *Weight*	10 kg
Dimensione imballo *Packing size*	320x400x400 mm
Materiali costruttivi rullo e fiancate *Raw material sides and roll*	AISI 304
Materiali costruttivi perno e giunto *Raw material shaft and swivel joint*	AISI 303
Adatto all’utilizzo con *Can be used to transfer*	Aria Acqua Prodotti Chimici *Air Water Chemical*
Accessori inclusi *Included Accessories*	Nipplo (3/8” o ½”) *Nipple* (3/8” or ½”)
Movimento a Manovella / Manual - hand crank	

FORNITO SENZA TUBO / *SUPPLIED WITHOUT HOSE*

ACQUA PRESSIONE STANDARD 0-200 BAR / WATER STANDARD PRESSURE 0-200 BAR

AVM 9310

AVM 9310 Inox / Stainless Steel

	AVM 9310
Diametri ammessi ***Admitted diameters***	**3/8”- ½”**
Lunghezza tubo ***Hose lenght in meters***	**Fino a 50 mt 3/8” (35 mt ½”)** **up to 50 mt 3/8” (35 mt ½”)**
Pressione lavoro ***Working pressure***	**Fino a 200 bar / up to 200 bar** **on request 400 or 600 bar**
Temperatura lavoro *Working Temperature*	90°c
Connessione Ingresso *Inlet thread size*	½” M
Connessione uscita *Outlet thread size*	½” F
Peso *Weight*	12 kg
Dimensione imballo *Packing size*	330x530x630 mm
Materiali costruttivi rullo e fiancate *Raw material sides and roll*	AISI 304
Materiali costruttivi perno e giunto *Raw material shaft and swivel joint*	AISI 303
Adatto all’utilizzo con *Can be used to transfer*	Aria Acqua Prodotti Chimici *Air Water Chemical*
Movimento a Manovella / Manual - hand crank	

FORNITO SENZA TUBO / *SUPPLIED WITHOUT HOSE*

AVM 9510

AVM 9510 Inox / Stainless Steel

	AVM 9510
Diametri ammessi ***Admitted diameters***	**3/8”- ½”**
Lunghezza tubo ***Hose lenght in meters***	**Fino a 70 mt 3/8” (50 mt ½”)** **up to 70 mt 3/8” (50 mt ½”)**
Pressione lavoro ***Working pressure***	**Fino a 200 bar / up to 200 bar** **on request 400 or 600 bar**
Temperatura lavoro *Working Temperature*	90°c
Connessione Ingresso *Inlet thread size*	½” M
Connessione uscita *Outlet thread size*	½” M
Peso *Weight*	13 kg
Dimensione imballo *Packing size*	330x530x630 mm
Materiali costruttivi rullo e fiancate *Raw material sides and roll*	AISI 304
Materiali costruttivi perno e giunto *Raw material shaft and swivel joint*	AISI 303
Adatto all’utilizzo con *Can be used to transfer*	Aria Acqua Prodotti Chimici *Air Water Chemical*
Movimento a Manovella / Manual - hand crank	

FORNITO SENZA TUBO / *SUPPLIED WITHOUT HOSE*

ACQUA PRESSIONE STANDARD 0-200 BAR / WATER STANDARD PRESSURE 0-200 BAR

AVM 9610

AVM 9610 Inox / Stainless Steel

AVM 9710

AVM 9710 Inox / Stainless Steel

	AVM 9610
Diametri ammessi ***Admitted diameters***	**3/8"- ½"**
Lunghezza tubo ***Hose lenght in meters***	**Fino a 50 mt 3/8" (35 mt ½")** **up to 50 mt 3/8" (35 mt ½")**
Pressione lavoro ***Working pressure***	**Fino a 200 bar / up to 200 bar** **on request 400 or 600 bar**
Temperatura lavoro *Working Temperature*	90°c
Connessione Ingresso *Inlet thread size*	½" M
Connessione uscita *Outlet thread size*	½" F
Peso *Weight*	12 kg
Dimensione imballo *Packing size*	330x530x630 mm
Materiali costruttivi rullo e fiancate *Raw material sides and roll*	AISI 304
Materiali costruttivi perno e giunto *Raw material shaft and swivel joint*	AISI 303
Adatto all'utilizzo con *Can be used to transfer*	Aria Acqua Prodotti Chimici *Air Water Chemical*
Movimento a Manovella / Manual - hand crank	

FORNITO SENZA TUBO / *SUPPLIED WITHOUT HOSE*

	AVM 9710
Diametri ammessi ***Admitted diameters***	**3/8"- ½"**
Lunghezza tubo ***Hose lenght in meters***	**Fino a 70 mt 3/8" (50 mt ½")** **up to 70 mt 3/8" (50 mt ½")**
Pressione lavoro ***Working pressure***	**Fino a 200 bar / up to 200 bar** **on request 400 or 600 bar**
Temperatura lavoro *Working Temperature*	90°c
Connessione Ingresso *Inlet thread size*	½" M
Connessione uscita *Outlet thread size*	½" M
Peso *Weight*	13 kg
Dimensione imballo *Packing size*	330x530x630 mm
Materiali costruttivi rullo e fiancate *Raw material sides and roll*	AISI 304
Materiali costruttivi perno e giunto *Raw material shaft and swivel joint*	AISI 303
Adatto all'utilizzo con *Can be used to transfer*	Aria Acqua Prodotti Chimici *Air Water Chemical*
Movimento a Manovella / Manual - hand crank	

FORNITO SENZA TUBO / *SUPPLIED WITHOUT HOSE*

ACQUA PRESSIONE STANDARD 0-200 BAR / WATER STANDARD PRESSURE 0-200 BAR

AVM 9810

- **AVM 9810** Inox / Stainless Steel
- **AVM 9810 316** Inox AISI 316 / Stainless Steel AISI 316
- **AVM 9810 FE** Acciaio al carbonio verniciato a polvere / Powder coating steel
- **AVM 9810 CA** Acciaio al carbonio verniciato con cataforesi / Cataphoric treatment steel

AVM 9811

- **AVM 9811** Inox / Stainless Steel
- **AVM 9811 316** Inox AISI 316 / Stainless Steel AISI 316
- **AVM 9811 FE** Acciaio al carbonio verniciato a polvere / Powder coating steel
- **AVM 9811 CA** Acciaio al carbonio verniciato con cataforesi / Cataphoric treatment steel

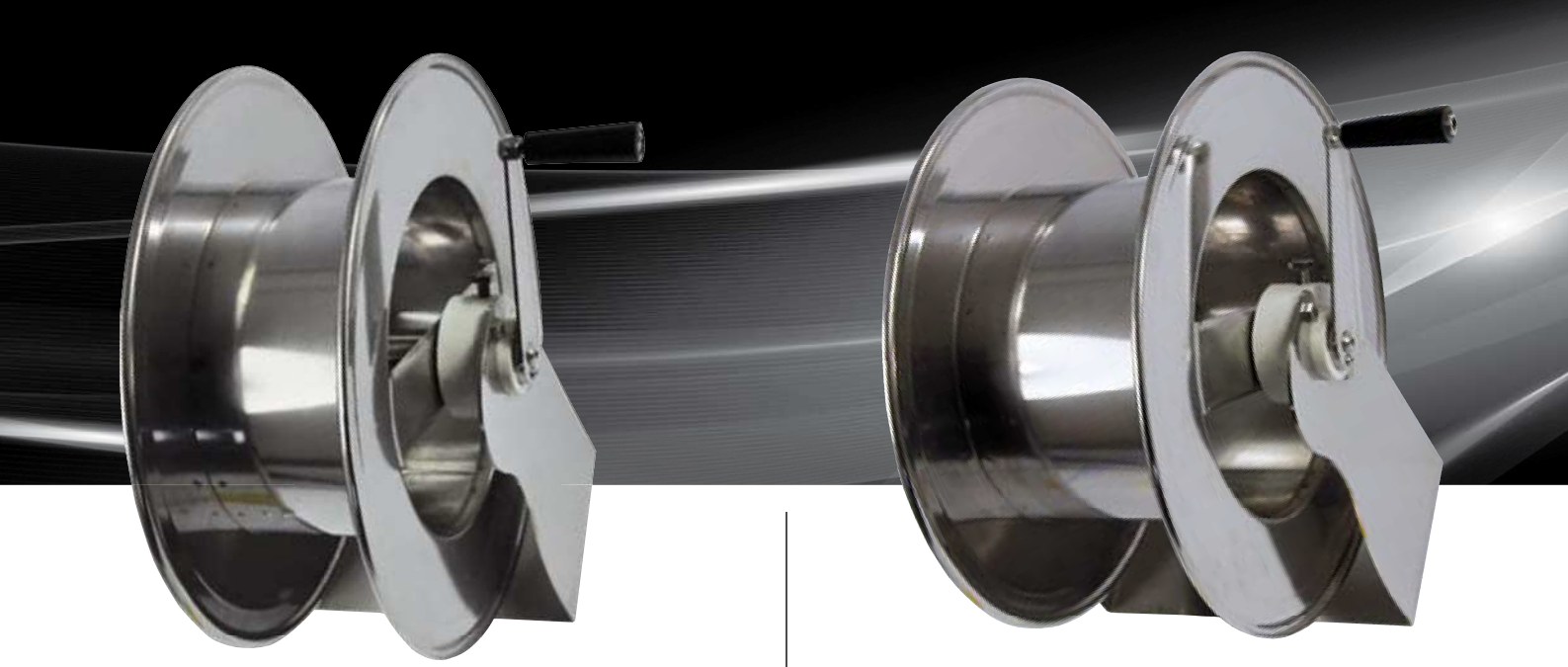

	AVM 9810	AVM 9810 316	AVM 9810 FE	AVM 9810 CA
Diametri ammessi ***Admitted diameters***	¼"- 3/8"- ½"			
Lunghezza tubo ***Hose lenght in meters***	Fino a 50 mt ¼", 35 mt 3/8", 25 mt ½" up to 50 mt ¼", 35 mt 3/8", 25 mt ½"			
Pressione lavoro ***Working pressure***	Fino a 200 bar / up to 200 bar on request 400 or 600 bar		Fino a 200 bar / up to 200 bar on request 600 bar	
Temperatura lavoro *Working Temperature*	90°c			
Connessione Ingresso *Inlet thread size*	½" M			
Connessione uscita *Outlet thread size*	½" F			
Peso *Weight*	7,5 kg			
Dimensione imballo *Packing size*	450x350x500 mm			
Materiali costruttivi rullo e fiancate *Raw material sides and roll*	AISI 304	AISI 316	Acciaio al carbonio *Carbon Steel*	
Materiali costruttivi perno e giunto *Raw material shaft and swivel joint*	AISI 303	AISI 316	Acciaio al carbonio *Carbon Steel*	
Adatto all'utilizzo con *Can be used to transfer*	Aria Acqua Prodotti Chimici *Air Water Chemical*		Aria Acqua Su richiesta Olio Grasso / *On request Oil Grease*	
Accessori inclusi *Included Accessories*	Nipplo (3/8" o ½") *Nipple* (3/8" or ½")			
Movimento a Manovella / Manual - hand crank				

FORNITO SENZA TUBO / *SUPPLIED WITHOUT HOSE*

	AVM 9811	AVM 9811 316	AVM 9811 FE	AVM 9811 CA
Diametri ammessi ***Admitted diameters***	¼"- 3/8"- ½"			
Lunghezza tubo ***Hose lenght in meters***	Fino a 70 mt ¼", 50 mt 3/8", 35 mt ½" up to 70 mt ¼", 50 mt 3/8", 35 mt ½"			
Pressione lavoro ***Working pressure***	Fino a 200 bar / up to 200 bar on request 400 or 600 bar		Fino a 200 bar / up to 200 bar on request 600 bar	
Temperatura lavoro *Working Temperature*	90°c			
Connessione Ingresso *Inlet thread size*	½" M			
Connessione uscita *Outlet thread size*	½" F			
Peso *Weight*	8,5 kg			
Dimensione imballo *Packing size*	450x350x500 mm			
Materiali costruttivi rullo e fiancate *Raw material sides and roll*	AISI 304	AISI 316	Acciaio al carbonio *Carbon Steel*	
Materiali costruttivi perno e giunto *Raw material shaft and swivel joint*	AISI 303	AISI 316	Acciaio al carbonio *Carbon Steel*	
Adatto all'utilizzo con *Can be used to transfer*	Aria Acqua Prodotti Chimici *Air Water Chemical*		Aria Acqua Su richiesta Olio Grasso / *On request Oil Grease*	
Accessori inclusi *Included Accessories*	Nipplo (3/8" o ½") *Nipple* (3/8" or ½")			
Movimento a Manovella / Manual - hand crank				

FORNITO SENZA TUBO / *SUPPLIED WITHOUT HOSE*

ACQUA PRESSIONE STANDARD 0-200 BAR / WATER STANDARD PRESSURE 0-200 BAR

AVM 9812

- **AVM 9812** Inox / Stainless Steel
- **AVM 9812 316** Inox AISI 316 / Stainless Steel AISI 316
- **AVM 9812 FE** Acciaio al carbonio verniciato a polvere / Powder coating steel
- **AVM 9812 CA** Acciaio al carbonio verniciato con cataforesi / Cataphoric treatment steel

AVM 9813

- **AVM 9813** Inox / Stainless Steel
- **AVM 9813 316** Inox AISI 316 / Stainless Steel AISI 316
- **AVM 9813 FE** Acciaio al carbonio verniciato a polvere / Powder coating steel
- **AVM 9813 CA** Acciaio al carbonio verniciato con cataforesi / Cataphoric treatment steel

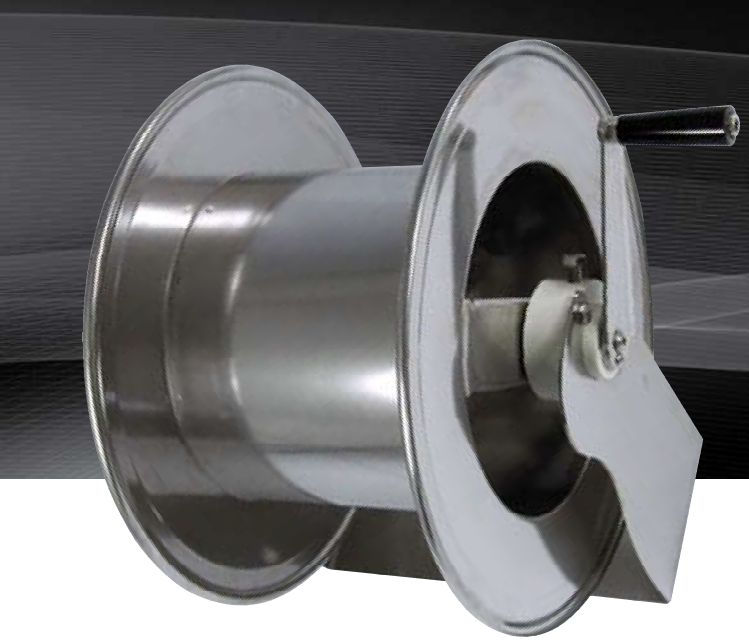

	AVM 9812	AVM 9812 316	AVM 9812 FE	AVM 9812 CA
Diametri ammessi ***Admitted diameters***	**¼"- 3/8"- ½"**			
Lunghezza tubo ***Hose lenght in meters***	**Fino a 80 mt ¼", 60 mt 3/8", 43 mt ½" up to 80 mt ¼", 60 mt 3/8", 43 mt ½"**			
Pressione lavoro ***Working pressure***	**Fino a 200 bar / up to 200 bar on request 400 or 600 bar**		**Fino a 200 bar / up to 200 bar on request 600 bar**	
Temperatura lavoro *Working Temperature*	90°c			
Connessione Ingresso *Inlet thread size*	½" M			
Connessione uscita *Outlet thread size*	½" F			
Peso *Weight*	9,5 kg			
Dimensione imballo *Packing size*	450x450x500 mm			
Materiali costruttivi rullo e fiancate *Raw material sides and roll*	AISI 304	AISI 316	Acciaio al carbonio *Carbon Steel*	
Materiali costruttivi perno e giunto *Raw material shaft and swivel joint*	AISI 303	AISI 316	Acciaio al carbonio *Carbon Steel*	
Adatto all'utilizzo con *Can be used to transfer*	Aria Acqua Prodotti Chimici *Air Water Chemical*		Aria Acqua Su richiesta Olio Grasso / *On request Oil Grease*	
Accessori inclusi *Included Accessories*	Nipplo (3/8" o ½") *Nipple* (3/8" or ½")			
Movimento a Manovella / Manual - hand crank				

FORNITO SENZA TUBO / *SUPPLIED WITHOUT HOSE*

	AVM 9813	AVM 9813 316	AVM 9813 FE	AVM 9813 CA
Diametri ammessi ***Admitted diameters***	**¼"- 3/8"- ½"**			
Lunghezza tubo ***Hose lenght in meters***	**Fino a 100 mt ¼", 70 mt 3/8", 50 mt ½" up to 100 mt ¼", 70 mt 3/8", 50 mt ½"**			
Pressione lavoro ***Working pressure***	**Fino a 200 bar / up to 200 bar on request 400 or 600 bar**		**Fino a 200 bar / up to 200 bar on request 600 bar**	
Temperatura lavoro *Working Temperature*	90°c			
Connessione Ingresso *Inlet thread size*	½" M			
Connessione uscita *Outlet thread size*	½" F			
Peso *Weight*	10,5 kg			
Dimensione imballo *Packing size*	450x450x500 mm			
Materiali costruttivi rullo e fiancate *Raw material sides and roll*	AISI 304	AISI 316	Acciaio al carbonio *Carbon Steel*	
Materiali costruttivi perno e giunto *Raw material shaft and swivel joint*	AISI 303	AISI 316	Acciaio al carbonio *Carbon Steel*	
Adatto all'utilizzo con *Can be used to transfer*	Aria Acqua Prodotti Chimici *Air Water Chemical*		Aria Acqua Su richiesta Olio Grasso / *On request Oil Grease*	
Accessori inclusi *Included Accessories*	Nipplo (3/8" o ½") *Nipple* (3/8" or ½")			
Movimento a Manovella / Manual - hand crank				

FORNITO SENZA TUBO / *SUPPLIED WITHOUT HOSE*

ACQUA PRESSIONE STANDARD 0-200 BAR / WATER STANDARD PRESSURE 0-200 BAR

AVM 9918

- **AVM 9918** Inox / Stainless Steel
- **AVM 9918 316** Inox AISI 316 / Stainless Steel AISI 316
- **AVM 9918 FE** Acciaio al carbonio verniciato a polvere / Powder coating steel
- **AVM 9918 CA** Acciaio al carbonio verniciato con cataforesi / Cataphoric treatment steel

AVM 9919

- **AVM 9919** Inox / Stainless Steel
- **AVM 9919 316** Inox AISI 316 / Stainless Steel AISI 316
- **AVM 9919 FE** Acciaio al carbonio verniciato a polvere / Powder coating steel
- **AVM 9919 CA** Acciaio al carbonio verniciato con cataforesi / Cataphoric treatment steel

	AVM 9918	AVM 9918 316	AVM 9918 FE	AVM 9918 CA
Diametri ammessi ***Admitted diameters***	**¼"- 3/8"- ½"**			
Lunghezza tubo ***Hose lenght in meters***	**Fino a 40 mt ½", 45 mt 3/8" up to 40 mt ½", 45 mt 3/8"**			
Pressione lavoro ***Working pressure***	**Fino a 200 bar / up to 200 bar on request 400 or 600 bar**		**Fino a 200 bar / up to 200 bar on request 600 bar**	
Temperatura lavoro *Working Temperature*	90°c			
Connessione Ingresso *Inlet thread size*	½" M			
Connessione uscita *Outlet thread size*	½" F			
Peso *Weight*	13 kg			
Dimensione imballo *Packing size*	350x560x600 mm			
Materiali costruttivi rullo e fiancate *Raw material sides and roll*	AISI 304	AISI 316	Acciaio al carbonio *Carbon Steel*	
Materiali costruttivi perno e giunto *Raw material shaft and swivel joint*	AISI 303	AISI 316	Acciaio al carbonio *Carbon Steel*	
Adatto all'utilizzo con *Can be used to transfer*	Aria Acqua Prodotti Chimici *Air Water Chemical*		Aria Acqua Su richiesta Olio Grasso / *On request Oil Grease*	
Accessori inclusi *Included Accessories*	Nipplo (3/8" or ½") *Nipple* (3/8" or ½")			
Movimento a Manovella / Manual - hand crank				

FORNITO SENZA TUBO / *SUPPLIED WITHOUT HOSE*

	AVM 9919	AVM 9919 316	AVM 9919 FE	AVM 9919 CA
Diametri ammessi ***Admitted diameters***	**¼"- 3/8"- ½"**			
Lunghezza tubo ***Hose lenght in meters***	**Fino a 50 mt ½", 60 mt 3/8" up to 50 mt ½", 60 mt 3/8"**			
Pressione lavoro ***Working pressure***	**Fino a 200 bar / up to 200 bar on request 400 or 600 bar**		**Fino a 200 bar / up to 200 bar on request 600 bar**	
Temperatura lavoro *Working Temperature*	90°c			
Connessione Ingresso *Inlet thread size*	½" M			
Connessione uscita *Outlet thread size*	½" F			
Peso *Weight*	13 kg			
Dimensione imballo *Packing size*	400x560x600 mm			
Materiali costruttivi rullo e fiancate *Raw material sides and roll*	AISI 304	AISI 316	Acciaio al carbonio *Carbon Steel*	
Materiali costruttivi perno e giunto *Raw material shaft and swivel joint*	AISI 303	AISI 316	Acciaio al carbonio *Carbon Steel*	
Adatto all'utilizzo con *Can be used to transfer*	Aria Acqua Prodotti Chimici *Air Water Chemical*		Aria Acqua Su richiesta Olio Grasso / *On request Oil Grease*	
Accessori inclusi *Included Accessories*	Nipplo (3/8" or ½") *Nipple* (3/8" or ½")			
Movimento a Manovella / Manual - hand crank				

FORNITO SENZA TUBO / *SUPPLIED WITHOUT HOSE*

ACQUA PRESSIONE STANDARD 0-200 BAR / WATER STANDARD PRESSURE 0-200 BAR

AVM 9920

- **AVM 9920** Inox / Stainless Steel
- **AVM 9920 316** Inox AISI 316 / Stainless Steel AISI 316
- **AVM 9920 FE** Acciaio al carbonio verniciato a polvere / Powder coating steel
- **AVM 9920 CA** Acciaio al carbonio verniciato con cataforesi / Cataphoric treatment steel

AVM 9921

- **AVM 9921** Inox / Stainless Steel
- **AVM 9921 316** Inox AISI 316 / Stainless Steel AISI 316
- **AVM 9921 FE** Acciaio al carbonio verniciato a polvere / Powder coating steel
- **AVM 9921 CA** Acciaio al carbonio verniciato con cataforesi / Cataphoric treatment steel

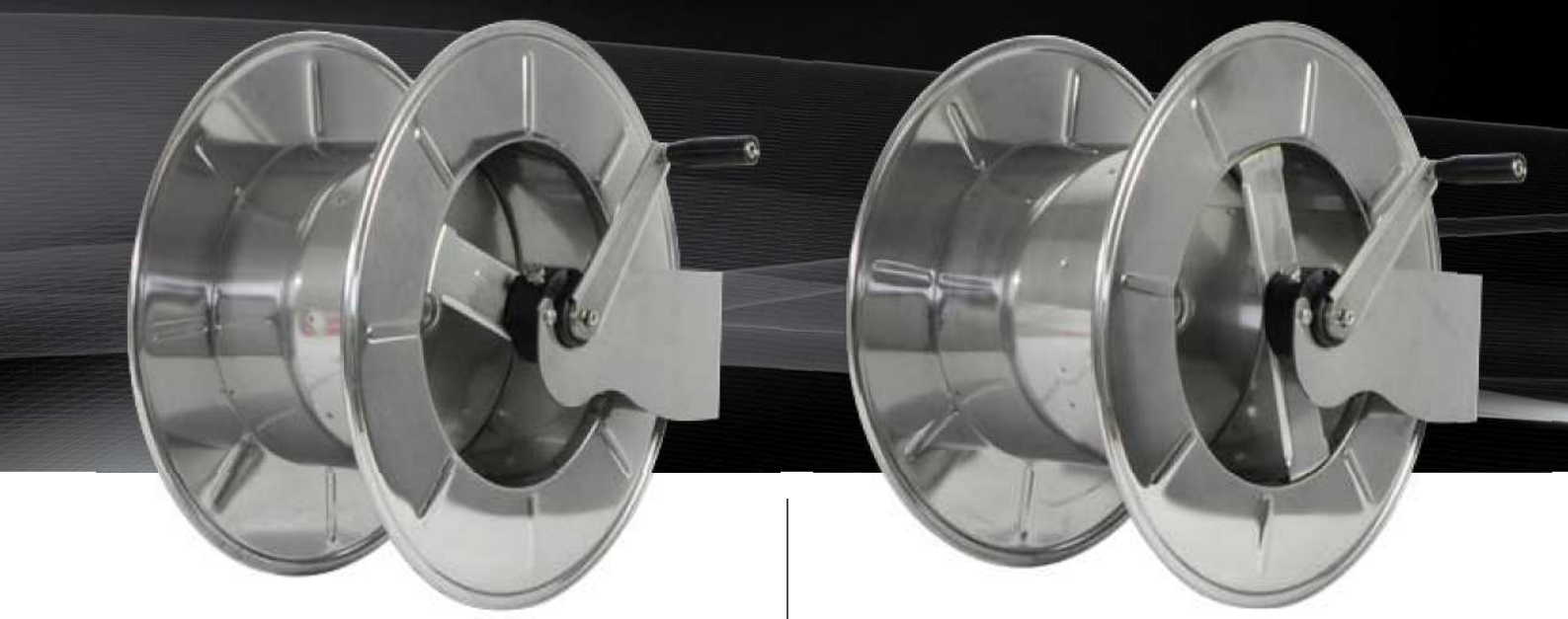

	AVM 9920	AVM 9920 316	AVM 9920 FE	AVM 9920 CA
Diametri ammessi ***Admitted diameters***	**¼"- 3/8"- ½"**			
Lunghezza tubo ***Hose lenght in meters***	**Fino a 65 mt ½", 75 mt 3/8" up to 65 mt ½", 75 mt 3/8"**			
Pressione lavoro ***Working pressure***	**Fino a 200 bar / up to 200 bar on request 400 or 600 bar**		**Fino a 200 bar / up to 200 bar on request 600 bar**	
Temperatura lavoro *Working Temperature*	90°c			
Connessione Ingresso *Inlet thread size*	½" M			
Connessione uscita *Outlet thread size*	½" F			
Peso *Weight*	13 kg			
Dimensione imballo *Packing size*	450x560x600 mm			
Materiali costruttivi rullo e fiancate *Raw material sides and roll*	AISI 304	AISI 316	Acciaio al carbonio *Carbon Steel*	
Materiali costruttivi perno e giunto *Raw material shaft and swivel joint*	AISI 303	AISI 316	Acciaio al carbonio *Carbon Steel*	
Adatto all'utilizzo con *Can be used to transfer*	Aria Acqua Prodotti Chimici *Air Water Chemical*		Aria Acqua Su richiesta Olio Grasso / *On request Oil Grease*	
Accessori inclusi *Included Accessories*	Nipplo (3/8" or ½") *Nipple* (3/8" or ½")			
Movimento a Manovella / Manual - hand crank				

FORNITO SENZA TUBO / *SUPPLIED WITHOUT HOSE*

	AVM 9921	AVM 9921 316	AVM 9921 FE	AVM 9921 CA
Diametri ammessi ***Admitted diameters***	**¼"- 3/8"- ½"**			
Lunghezza tubo ***Hose lenght in meters***	**Fino a 80 mt ½", 100 mt 3/8" up to 80 mt ½", 100 mt 3/8"**			
Pressione lavoro ***Working pressure***	**Fino a 200 bar / up to 200 bar on request 400 or 600 bar**		**Fino a 200 bar / up to 200 bar on request 600 bar**	
Temperatura lavoro *Working Temperature*	90°c			
Connessione Ingresso *Inlet thread size*	½" M			
Connessione uscita *Outlet thread size*	½" F			
Peso *Weight*	13 kg			
Dimensione imballo *Packing size*	500x560x600 mm			
Materiali costruttivi rullo e fiancate *Raw material sides and roll*	AISI 304	AISI 316	Acciaio al carbonio *Carbon Steel*	
Materiali costruttivi perno e giunto *Raw material shaft and swivel joint*	AISI 303	AISI 316	Acciaio al carbonio *Carbon Steel*	
Adatto all'utilizzo con *Can be used to transfer*	Aria Acqua Prodotti Chimici *Air Water Chemical*		Aria Acqua Su richiesta Olio Grasso / *On request Oil Grease*	
Accessori inclusi *Included Accessories*	Nipplo (3/8" or ½") *Nipple* (3/8" or ½")			
Movimento a Manovella / Manual - hand crank				

FORNITO SENZA TUBO / *SUPPLIED WITHOUT HOSE*